NIMBO
12-8

N 402
NUBE ACÚSTICA

NIMBO 12-8 es una nube rectangular de 1200 x 800 mm con esquinas redondeadas y borde perimetral. Forma parte de la serie NIMBO, cuyos tres formatos comparten modulación y pueden combinarse en un mismo cielo, alineados o a distintas alturas.

NUBE ACÚSTICA

Las nubes acústicas son absorbentes suspendidos bajo el cielo. Al quedar separadas de la losa, el sonido incide por ambas caras, por lo que aportan absorción sin cubrir el cielo completo ni interferir con iluminación, clima o rociadores.

APLICACIONES

Oficinas de planta abierta, salas de reuniones, salas de clases, comedores, cafeterías y halls.

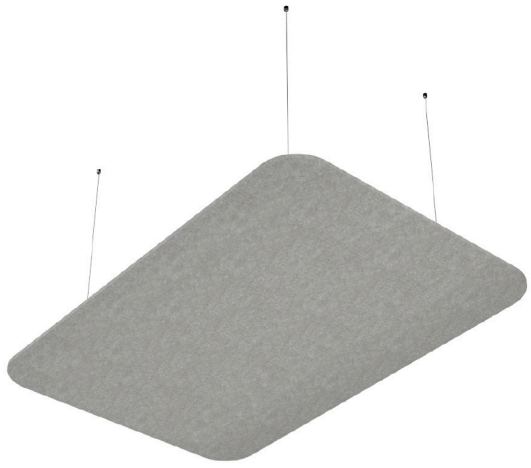

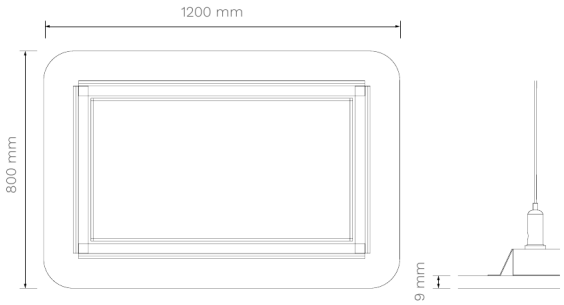

INFORMACIÓN TÉCNICA

Material	Fieltro PET
Dimensiones	1200 x 800 mm
Espesor	9 mm
Peso	1,73 kg
Densidad superficial	1800 g/m²
Superficie expuesta	1,92 m² (ambas caras)
Opcionales	Iluminación integrada o calado para luminaria
Reacción al fuego	B - s1, d0 *

* Reacción al fuego de la placa de fieltro PET de 9 mm: clase B - s1, d0 según EN 13501-1:2018, ensayo de laboratorio SGS (2025) con fijación mecánica sobre sustrato incombustible. Producto para uso interior.

COLORES


FP03
Mármol

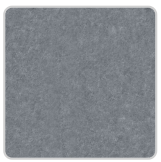
FP04
Gris

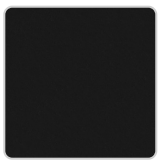
FP07
Negro

FP08
Lino


FP09
Lima


FP10
Beige


FP13
Taupe


FP16
Verde


FP17
Azul


FP29
Azul Profundo

Acustudio®
Lonquén Norte 14240, Calera de Tango
www.acustudio.cl
contacto@acustudio.cl
+56 9 2608 9781

SISTEMA DE SUSPENSIÓN

Tensores	Cable acerado Ø 1,5 mm, regulable, largo máx. 1500 mm
Distancia al cielo	200 mm o más recomendada
Fijación	Anclaje a losa o estructura resistente, según soporte

Al separar la nube del cielo, el sonido alcanza también la cara superior y aumenta la absorción efectiva de cada unidad.

MATERIAL

Placa de fieltro de fibras de poliéster (PET) de 9 mm y 1800 g/m², con contenido reciclado de botellas posconsumo. Es un material poroso, liviano y estable, que no desprende fibras, no requiere terminación adicional y puede reciclarse al final de su vida útil.

MANTENCIÓN

Retirar el polvo con aspirado suave o paño seco. Para manchas puntuales, usar un paño apenas humedecido con agua y jabón neutro, sin frotar. No usar solventes, cloro ni productos abrasivos.

TEXTO PARA ESPECIFICACIÓN

> Nube acústica rectangular suspendida de fieltro PET de 9 mm de espesor y 1800 g/m², 1200 x 800 mm, tipo NIMBO 12-8 N 402 de Acustudio o equivalente técnico. Color según proyecto. Suspensión mediante tensores de cable acerado regulable, a 200 mm o más del cielo, según planos de detalle.

DESEMPEÑO ACÚSTICO

Valores de absorción de la placa de fieltro PET de 9 mm según la cámara de aire.

Absorción de la placa

Parámetro	Condición	Valor
Superficie expuesta	Ambas caras	1,92 m²
NRC de la placa de 9 mm	Con cámara de aire de 200 mm	0,80
NRC de la placa de 9 mm	Con cámara de aire de 50 mm	0,65

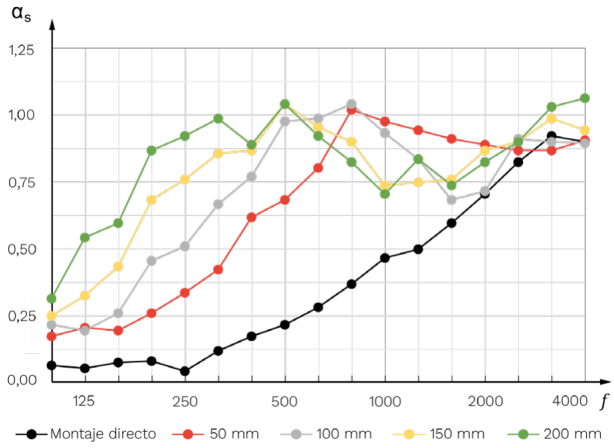

Coeficiente de absorción sonora (αs) de la placa de fieltro PET de 9 mm según la cámara de aire. Curvas del material, no del producto instalado.

Un absorbente suspendido se caracteriza por su área de absorción equivalente por unidad (m² Sabine), no por un NRC. Los valores de la placa permiten estimar ese aporte en el cálculo.

Acustudio se reserva el derecho de modificar las especificaciones de sus productos sin previo aviso, como parte de su mejora continua. Las imágenes y colores son referenciales y pueden variar respecto del producto real. Antes de especificar, confirma la versión vigente de esta ficha en contacto@acustudio.cl.

© Sagacious Inversiones SpA. Los textos, imágenes, planos y diseños de esta ficha son propiedad de Sagacious Inversiones SpA y están protegidos por la Ley N° 17.336 sobre Propiedad Intelectual. Se autoriza su uso para especificar y cotizar productos Acustudio. Se prohíbe su modificación, alteración o reproducción parcial sin autorización escrita. Acustudio® es una marca registrada.

Acustudio®
Lonquén Norte 14240, Calera de Tango
www.acustudio.cl
contacto@acustudio.cl
+56 9 2608 9781